RIPARTITORI

145 - 147 - 150

DISTRIBUTORS FRAMES

Vasta gamma proposta

Ripartitori a croce con 4 uscite con o senza lamatura

Opzioni a richiesta:
- anodizzazione bianca, gialla, azzurra o nera;
- versioni speciali

Wide range available

Distributor frames with 4 outlets with or without spotfacing

Options on request:
- *anodization white, yellow, blue or black;*
- *special version*

Ripartitori pneumatici progettati per fornire un sistema compatto ed altamente efficiente di controllo pneumatico, con l'utilizzo di componenti modulari Farbo. Tale sistema nasce con la logica necessità di integrazione sempre più spinta richiesta circuiti pneumatici, riducendo i costi relativi a materiali, montaggio e manutenzione.

Pneumati distributor designed to provide a compact and highly efficient pneumatic control, with the use of modular components Farbo.
This system was created with the logical necessity of integration of pneumatic circuits, reducing costs for materials, installation and maintenance.

CARATTERISTICHE TECNICHE:		TECHNICAL SPECIFICATIONS:
Max pressione di lavoro	max 12 bar	*Max working pressure*
Temperatura dell'ambiente di lavoro	min -20°C max +130°C	*Ambient temperature ranging*
Materiale: Alluminio **Trattamento:** Burattatura		***Materials:*** *Alluminium* ***Treatment:*** *Tumbling*

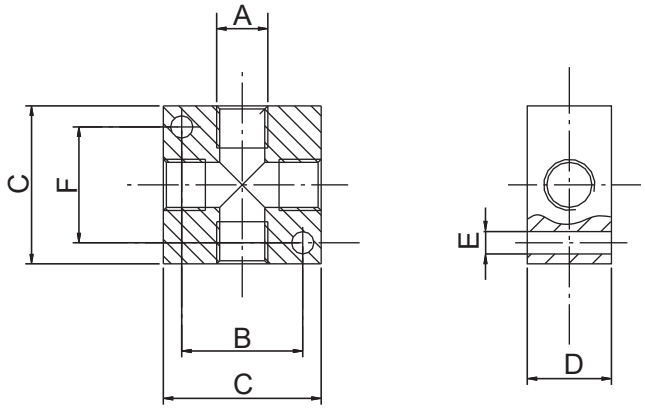

Materiale: Alluminio
Trattamento: Burattatura

Materials: Aluminium
Treatment: Tumbling

Codice *Code*	A	B	C	D	E	F	Kg
145.8	G 1/8	23	30	16	4,25	22	0,030
145.4	G 1/4	30	40	20	5,25	27	0,065
145.3	G 3/8	39	50	25	6,25	38	0,120
145.2	G 1/2	39	50	25	6,25	38	0,090

Materiale: Alluminio
Trattamento: Anodizzazione Bianca

Materials: Aluminium
Treatment: White Anodized

Codice *Code*	A	B	C	D	E	F	Kg
145.8B	G 1/8	23	30	16	4,25	22	0,030
145.4B	G 1/4	30	40	20	5,25	27	0,065
145.3B	G 3/8	39	50	25	6,25	38	0,120
145.2B	G 1/2	39	50	25	6,25	38	0,090

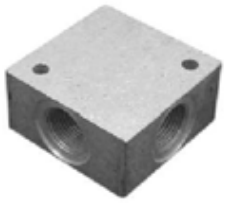

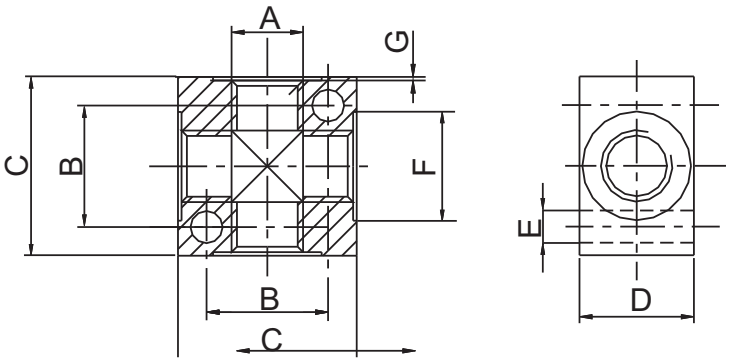

Materiale: Alluminio
Trattamento: Burattatura

Materials: Aluminium
Treatment: Tumbling

Codice Code	A	B	C	D	E	F	G	Kg
147.8	G 1/8	17	25	16	4,5	15,2	0,5	0,015
147.4	G 1/4	26	40	20	5,5	19	0,5	0,065
147.038	G 3/8	26	40	25	5,5	233	0,5	
147.3	G 3/8	34	50	25	5,5	23	0,5	0,120
147.2	G 1/2	34	50	30	5,5	27	0,5	0,125
147.075	G 3/4	38	50	35	6,5	31	1,0	

Materiale: Alluminio
Trattamento: Anodizzazione Bianca

Materials: Aluminium
Treatment: White Anodized

Codice Code	A	B	C	D	E	F	G	Kg
147.8B	G 1/8	17	25	16	4,5	15,2	0,5	0,015
147.4B	G 1/4	26	40	20	5,5	19	0,5	0,065
147.038B	G 3/8	26	40	25	5,5	23	0,5	
147.3B	G 3/8	34	50	25	5,5	23	0,5	0,120
147.2B	G 1/2	34	50	30	5,5	27	0,5	0,125
147.075B	G 3/4	38	50	35	6,5	31	1,0	

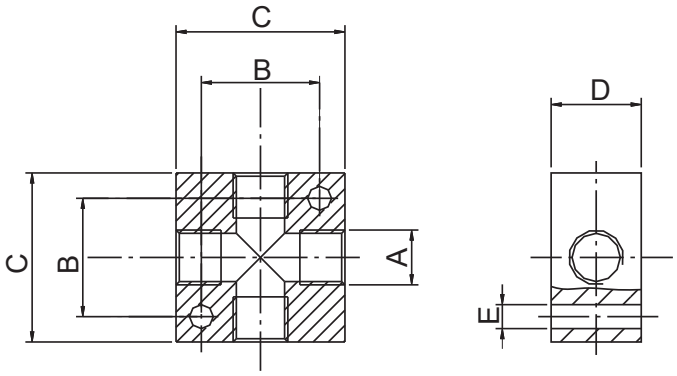

Materiale: Alluminio
Trattamento: Burattatura

Materials: Aluminium
Treatment: Tumbling

Codice *Code*	A	B	C	D	E	Kg
150.8	G 1/8	21	30	16	4,25	0,030
150.4	G 1/4	21	30	18	4,25	0,030
150.3	G 3/8	30	40	20	5,25	0,055
150.2	G 1/2	37	50	30	6,50	0,135

Materiale: Alluminio
Trattamento: Anodizzazione Bianca

Materials: Aluminium
Treatment: White Anodized

Codice *Code*	A	B	C	D	E	Kg
150.8B	G 1/8	21	30	16	4,25	0,030
150.4B	G 1/4	21	30	18	4,25	0,030
150.3B	G 3/8	30	40	20	5,25	0,055
150.2B	G 1/2	37	50	30	6,50	0,135

RIPARTITORI

151 - 152 - 153 - 154 - 155 - 156 - 157

DISTRIBUTORS FRAMES

Vasta gamma proposta

Ripartitori con uscite lineari e contrapposte con lamatura

Opzioni a richiesta:
- anodizzazione bianca, gialla, azzurra o nera;
- versioni speciali

Wide range available

Distributor frames with linear and opposed outlets with spotfacing

Options on request:
- *anodization white, yellow, blue or black;*
- *special version*

Ripartitori pneumatici progettati per fornire un sistema compatto ed altamente efficiente di controllo pneumatico, con l'utilizzo di componenti modulari Farbo. Tale sistema nasce con la logica necessità di integrazione sempre più spinta richiesta circuiti pneumatici, riducendo i costi relativi a materiali, montaggio e manutenzione.

Pneumati distributor designed to provide a compact and highly efficient pneumatic control, with the use of modular components Farbo.
This system was created with the logical necessity of integration of pneumatic circuits, reducing costs for materials, installation and maintenance.

CARATTERISTICHE TECNICHE:		TECHNICAL SPECIFICATIONS:
Max pressione di lavoro	max 12 bar	*Max working pressure*
Temperatura dell'ambiente di lavoro	min -20°C max +130°C	*Ambient temperature ranging*
Materiale: Alluminio **Trattamento:** Burattatura		***Materials:*** *Alluminium* ***Treatment:*** *Tumbling*

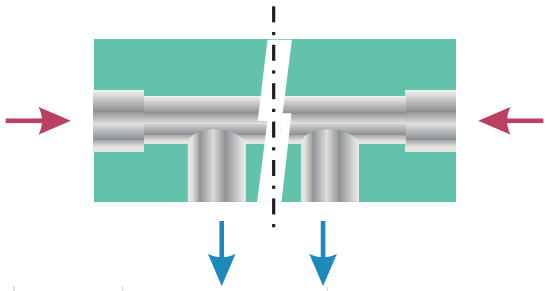

Disegno *Drawing*	Codice *Code*	Entrate *Inlets*	Uscite *Outlets*	Filetto *Thread*
SL.CL.2E1/4.2U1/8	151.02	1/4" (2x)	2	1/8"
SL.CL.2E1/4.3U1/8	151.03		3	
SL.CL.2E1/4.4U1/8	151.04		4	
SL.CL.2E1/4.5U1/8	151.05		5	
SL.CL.2E1/4.6U1/8	151.06		6	
SL.CL.2E3/8.2U1/4	152.02	3/8" (2x)	2	1/4"
SL.CL.2E3/8.3U1/4	152.03		3	
SL.CL.2E3/8.4U1/4	152.04		4	
SL.CL.2E3/8.5U1/4	152.05		5	
SL.CL.2E3/8.6U1/4	152.06		6	
	153.02	3/8" (2x)	2	1/8"
	153.03		3	
	153.04		4	
	153.05		5	
	153.06		6	
	154.02	1/2" (2x)	2	1/4"
	154.03		3	
	154.04		4	
	154.05		5	
	154.06		6	
SL.CL.2E1/8.2UM5	155.02	1/8" (2x)	2	M5
SL.CL.2E1/8.3UM5	155.03		3	
SL.CL.2E1/8.4UM5	155.04		4	
SL.CL.2E1/8.5UM5	155.05		5	
SL.CL.2E1/8.6UM5	155.06		6	
SL.CL.2E1/2.2U3/8	156.02	1/2" (2x)	2	3/8"
SL.CL.2E1/2.3U3/8	156.03		3	
SL.CL.2E1/2.4U3/8	156.04		4	
SL.CL.2E1/2.5U3/8	156.05		5	
SL.CL.2E1/2.6U3/8	156.06		6	
SL.CL.2E1/2.2U1/2	157.02	1/2" (2x)	2	1/2"
SL.CL.2E1/2.3U1/2	157.03		3	
SL.CL.2E1/2.4U1/2	157.04		4	
SL.CL.2E1/2.5U1/2	157.05		5	
SL.CL.2E1/2.6U1/2	157.06		6	

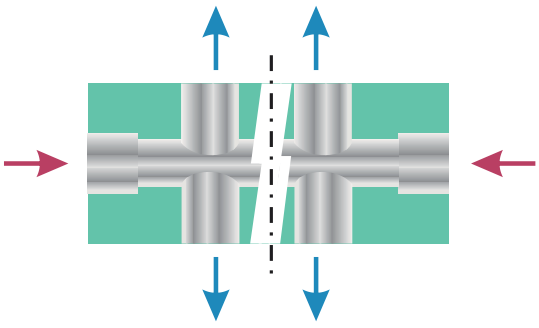

Disegno *Drawing*	Codice *Code*	Entrate *Inlets*	Uscite *Outlets*	Filetto *Thread*
SL.CC.2E1/4.2U1/8	151.22	1/4" (2x)	2+2	1/8"
SL.CC.2E1/4.3U1/8	151.33		3+3	
SL.CC.2E1/4.4U1/8	151.44		4+4	
SL.CC.2E1/4.5U1/8	151.55		5+5	
SL.CC.2E1/4.6U1/8	151.66		6+6	
SL.CC.2E3/8.2U1/4	152.22	3/8" (2x)	2+2	1/4"
SL.CC.2E3/8.3U1/4	152.33		3+3	
SL.CC.2E3/8.4U1/4	152.44		4+4	
SL.CC.2E3/8.5U1/4	152.55		5+5	
SL.CC.2E3/8.6U1/4	152.66		6+6	
	153.22	3/8" (2x)	2+2	1/8"
	153.33		3+3	
	153.44		4+4	
	153.55		5+5	
	153.66		6+6	
	154.22	1/2" (2x)	2+2	1/4"
	154.33		3+3	
	154.44		4+4	
	154.55		5+5	
	154.66		6+6	
SL.CC.2E1/8.2UM5	155.22	1/8" (2x)	2+2	M5
SL.CC.2E1/8.3UM5	155.33		3+3	
SL.CC.2E1/8.4UM5	155.44		4+4	
SL.CC.2E1/8.5UM5	155.55		5+5	
SL.CC.2E1/8.6UM5	155.66		6+6	
SL.CC.2E1/2.2U3/8	156.22	1/2" (2x)	2+2	3/8"
SL.CC.2E1/2.3U3/8	156.33		3+3	
SL.CC.2E1/2.4U3/8	156.44		4+4	
SL.CC.2E1/2.5U3/8	156.55		5+5	
SL.CC.2E1/2.6U3/8	156.66		6+6	
SL.CC.2E1/2.2U1/2	157.22	1/2" (2x)	2+2	1/2"
SL.CC.2E1/2.3U1/2	157.33		3+3	
SL.CC.2E1/2.4U1/2	157.44		4+4	
SL.CC.2E1/2.5U1/2	157.55		5+5	
SL.CC.2E1/2.6U1/2	157.66		6+6	

RIPARTITORI CON LAMATURA

251 - 252 - 255 - 256 - 257

DISTRIBUTORS FRAMES WITH SPOTFACING

Vasta gamma proposta

Ripartitori con uscite lineari e contrapposte con lamatura

Opzioni a richiesta:
- anodizzazione bianca, gialla, azzurra o nera;
- versioni speciali

Wide range available

Distributor frames with linear and opposed outlets with spotfacing

Options on request:
- *anodization white, yellow, blue or black;*
- *special version*

Ripartitori pneumatici progettati per fornire un sistema compatto ed altamente efficiente di controllo pneumatico, con l'utilizzo di componenti modulari Farbo. Tale sistema nasce con la logica necessità di integrazione sempre più spinta richiesta circuiti pneumatici, riducendo i costi relativi a materiali, montaggio e manutenzione.

Pneumati distributor designed to provide a compact and highly efficient pneumatic control, with the use of modular components Farbo.
This system was created with the logical necessity of integration of pneumatic circuits, reducing costs for materials, installation and maintenance.

CARATTERISTICHE TECNICHE:		*TECHNICAL SPECIFICATIONS:*
Max pressione di lavoro	max 12 bar	*Max working pressure*
Temperatura dell'ambiente di lavoro	min -20°C max +130°C	*Ambient temperature ranging*
Materiale: Alluminio **Trattamento:** Burattatura		***Materials:*** *Alluminium* ***Treatment:*** *Tumbling*

Dep. ACC-RIP 25x ver 09/12/25

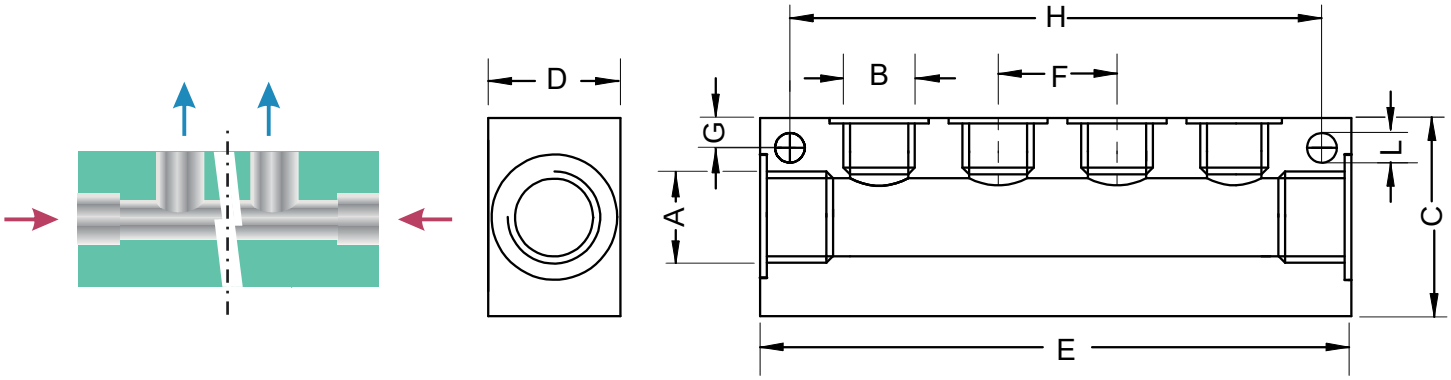

CODICE *CODE*	DISEGNO *DRAWING*	A	B	C	D	E	F	G	H	L
251.02	CL.2E1/4.2U1/8	2 x G 1/4	2 x G 1/8	30	20	54	18	4,5	45	4,5
251.03	CL.2E1/4.3U1/8	2 x G 1/4	3 x G 1/8	30	20	72	18	4,5	63	4,5
251.04	CL.2E1/4.4U1/8	2 x G 1/4	4 x G 1/8	30	20	90	18	4,5	81	4,5
251.05	CL.2E1/4.5U1/8	2 x G 1/4	5 x G 1/8	30	20	108	18	4,5	99	4,5
251.06	CL.2E1/4.6U1/8	2 x G 1/4	6 x G 1/8	30	20	126	18	4,5	117	4,5

CODICE *CODE*	DISEGNO *DRAWING*	A	B	C	D	E	F	G	H	L
252.02	CL.2E3/8.2U1/4	2 x G 3/8	2 x G 1/4	40	25	68	24	6,0	51	5,5
252.03	CL.2E3/8.3U1/4	2 x G 3/8	3 x G 1/4	40	25	92	24	6,0	75	5,5
252.04	CL.2E3/8.4U1/4	2 x G 3/8	4 x G 1/4	40	25	116	24	6,0	99	5,5
252.05	CL.2E3/8.5U1/4	2 x G 3/8	5 x G 1/4	40	25	140	24	6,0	123	5,5
252.06	CL.2E3/8.6U1/4	2 x G 3/8	6 x G 1/4	40	25	164	24	6,0	147	5,5

CODICE *CODE*	DISEGNO *DRAWING*	A	B	C	D	E	F	G	H	L
255.02	CL.2E1/8.2UM5	2 x G 1/8	2 x M 5	25	15	45	15	3,5	33	4,5
255.03	CL.2E1/8.3UM5	2 x G 1/8	3 x M 5	25	15	60	15	3,5	48	4,5
255.04	CL.2E1/8.4UM5	2 x G 1/8	4 x M 5	25	15	75	15	3,5	63	4,5
255.05	CL.2E1/8.5UM5	2 x G 1/8	5 x M 5	25	15	90	15	3,5	78	4,5
255.06	CL.2E1/8.6UM5	2 x G 1/8	6 x M 5	25	15	105	15	3,5	93	4,5

CODICE *CODE*	DISEGNO *DRAWING*	A	B	C	D	E	F	G	H	L
256.02	CL.2E1/2.2U3/8	2 x G 1/2	2 x G 3/8	50	30	78	26	6,5	59	5,5
256.03	CL.2E1/2.3U3/8	2 x G 1/2	3 x G 3/8	50	30	104	26	6,5	85	5,5
256.04	CL.2E1/2.4U3/8	2 x G 1/2	4 x G 3/8	50	30	130	26	6,5	111	5,5
256.05	CL.2E1/2.5U3/8	2 x G 1/2	5 x G 3/8	50	30	156	26	6,5	137	5,5
256.06	CL.2E1/2.6U3/8	2 x G 1/2	6 x G 3/8	50	30	182	26	6,5	163	5,5

CODICE *CODE*	DISEGNO *DRAWING*	A	B	C	D	E	F	G	H	L
257.02	CL.2E1/2.2U1/2	2 x G 1/2	2 x G 1/2	50	30	102	34	6,5	83	5,5
257.03	CL.2E1/2.3U1/2	2 x G 1/2	3 x G 1/2	50	30	136	34	6,5	117	5,5
257.04	CL.2E1/2.4U1/2	2 x G 1/2	4 x G 1/2	50	30	170	34	6,5	151	5,5
257.05	CL.2E1/2.5U1/2	2 x G 1/2	5 x G 1/2	50	30	204	34	6,5	185	5,5
257.06	CL.2E1/2.6U1/2	2 x G 1/2	6 x G 1/2	50	30	238	34	6,5	219	5,5

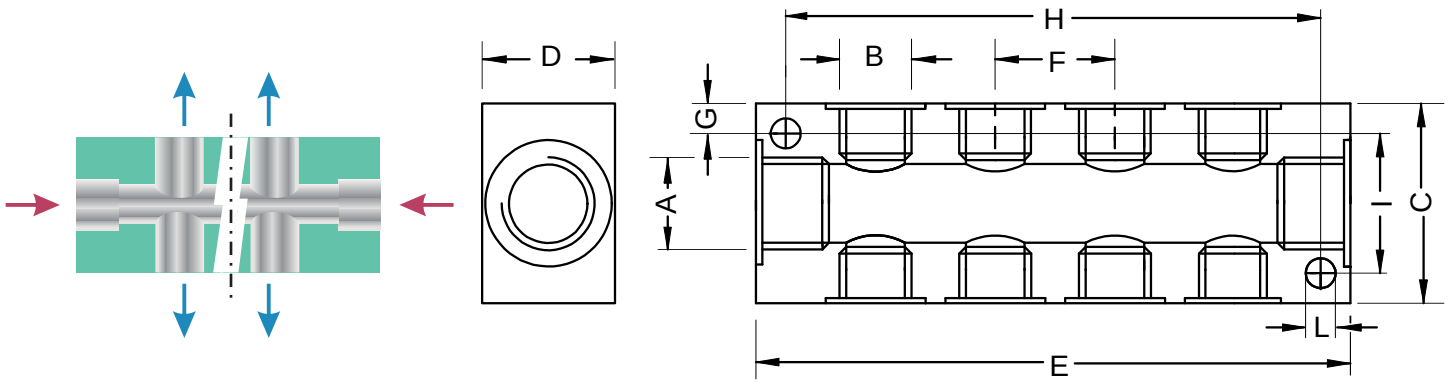

CODICE *CODE*	DISEGNO *DRAWING*	A	B	C	D	E	F	G	H	L
251.22	**CC.2E1/4.2U1/8**	**2 x G 1/4**	**2+2 x G 1/8**	30	20	54	18	4,5	45	4,5
251.33	**CC.2E1/4.3U1/8**	**2 x G 1/4**	**3+3 x G 1/8**	30	20	72	18	4,5	63	4,5
251.44	**CC.2E1/4.4U1/8**	**2 x G 1/4**	**4+4 x G 1/8**	30	20	90	18	4,5	81	4,5
251.55	**CC.2E1/4.5U1/8**	**2 x G 1/4**	**5+5 x G 1/8**	30	20	108	18	4,5	99	4,5
251.66	**CC.2E1/4.6U1/8**	**2 x G 1/4**	**6+6 x G 1/8**	30	20	126	18	4,5	117	4,5

CODICE *CODE*	DISEGNO *DRAWING*	A	B	C	D	E	F	G	H	L
252.22	**CC.2E3/8.2U1/4**	**2 x G 3/8**	**2+2 x G 1/4**	40	25	68	24	6,0	51	5,5
252.33	**CC.2E3/8.3U1/4**	**2 x G 3/8**	**3+3 x G 1/4**	40	25	92	24	6,0	75	5,5
252.44	**CC.2E3/8.4U1/4**	**2 x G 3/8**	**4+4 x G 1/4**	40	25	116	24	6,0	99	5,5
252.55	**CC.2E3/8.5U1/4**	**2 x G 3/8**	**5+5 x G 1/4**	40	25	140	24	6,0	123	5,5
252.66	**CC.2E3/8.6U1/4**	**2 x G 3/8**	**6+6 x G 1/4**	40	25	164	24	6,0	147	5,5

CODICE *CODE*	DISEGNO *DRAWING*	A	B	C	D	E	F	G	H	L
255.22	**CC.2E1/8.2UM5**	**2 x G 1/8**	**2+2 x M 5**	25	15	45	15	3,5	33	4,5
255.33	**CC.2E1/8.3UM5**	**2 x G 1/8**	**3+3 x M 5**	25	15	60	15	3,5	48	4,5
255.44	**CC.2E1/8.4UM5**	**2 x G 1/8**	**4+4 x M 5**	25	15	75	15	3,5	63	4,5
255.55	**CC.2E1/8.5UM5**	**2 x G 1/8**	**5+5 x M 5**	25	15	90	15	3,5	78	4,5
255.66	**CC.2E1/8.6UM5**	**2 x G 1/8**	**6+6 x M 5**	25	15	105	15	3,5	93	4,5

CODICE *CODE*	DISEGNO *DRAWING*	A	B	C	D	E	F	G	H	L
256.22	**CC.2E1/2.2U3/8**	**2 x G 1/2**	**2+2 x G 3/8**	50	30	78	26	6,5	59	5,5
256.33	**CC.2E1/2.3U3/8**	**2 x G 1/2**	**3+3 x G 3/8**	50	30	104	26	6,5	85	5,5
256.44	**CC.2E1/2.4U3/8**	**2 x G 1/2**	**4+4 x G 3/8**	50	30	130	26	6,5	111	5,5
256.55	**CC.2E1/2.5U3/8**	**2 x G 1/2**	**5+5 x G 3/8**	50	30	156	26	6,5	137	5,5
256.66	**CC.2E1/2.6U3/8**	**2 x G 1/2**	**6+6 x G 3/8**	50	30	182	26	6,5	163	5,5

CODICE *CODE*	DISEGNO *DRAWING*	A	B	C	D	E	F	G	H	L
257.22	**CC.2E1/2.2U1/2**	**2 x G 1/2**	**2+2 x G 1/2**	50	30	102	34	6,5	83	5,5
257.33	**CC.2E1/2.3U1/2**	**2 x G 1/2**	**3+3 x G 1/2**	50	30	136	34	6,5	117	5,5
257.44	**CC.2E1/2.4U1/2**	**2 x G 1/2**	**4+4 x G 1/2**	50	30	170	34	6,5	151	5,5
257.55	**CC.2E1/2.5U1/2**	**2 x G 1/2**	**5+5 x G 1/2**	50	30	204	34	6,5	185	5,5
257.66	**CC.2E1/2.6U1/2**	**2 x G 1/2**	**6+6 x G 1/2**	50	30	238	34	6,5	219	5,5